CWS 250A

BBC CELLPACK
Electrical Products

Connecteur séparable équerre

pour câbles synthét. pour systémes à cônes extérieurs de type A

Les connecteurs séparables en équerre Cellplux CWS conviennent pour les raccordements de tous câbles unipolaires à isolation synthétique (PE, XLPE, EPR), avec différents types de couches semi-conductrices (graphitée, extrudée, pelable ou non), différents types d'écrans (fils ou ruban), à des installations de distribution et des transformateurs, pour une tension maximale du réseau de 24 kV, sur des piéces fixes de type A selon EN 50180 et EN 50181.

Description du produit

Nom de l'article	CWS 250A 24kV 16-95 M EGA
Numéro d'article	295167
Notes	Connecteur séparable pour sections alternatives et pour conducteurs de classe 5 sur demande
Accessoire en option	Garniture de mise à la terre type EGA pour les câbles à é cran ruban (voir Connectique)

Caractéristiques
Avec point de mesure capacitif pour contrôle de la tension
Testés individuellement
Sécurité en cas de contact par la couche externe en EPDM semi-conducteur
Test de gaine extérieure possible en état raccordé
Pour conducteurs cuivre et conducteurs aluminium
Montage rapide, simple et sûr
Multi-sections grâce aux cosses à visser intégrées

Application
Intérieur

www.aljawad.ci

Données techniques

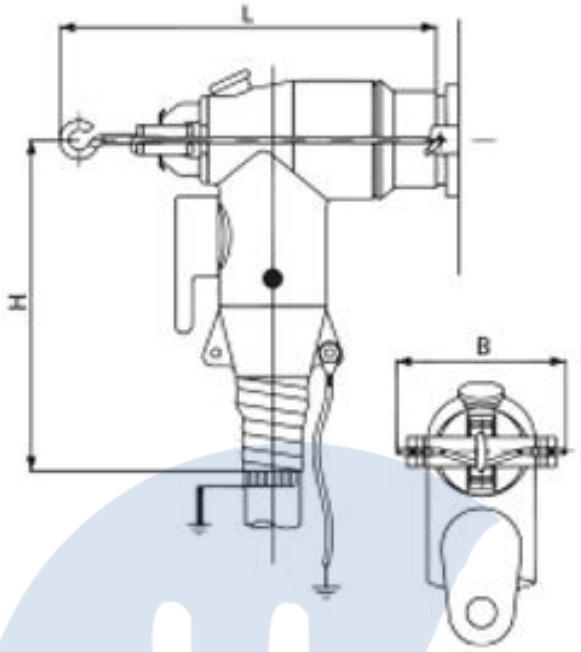

Nom de l'article	CWS 250A 24kV 16-95 M EGA
Numéro d'article	295167
Niveau de tension	U0/U (Um) 6/10 (12) kV - 12,7/22 (24) kV
Norme	CENELEC HD 629.1
Longueur L	200 mm
Largeur B	80 mm
Hauteur H	178 mm
Diamètre sur l'isolation du conducteur, après avoir retiré la couche semi-conductrice extérieure min	14.7 mm
Diamètre sur l'isolation du conducteur, après avoir retiré la couche semi-conductrice extérieure max	23.4 mm
Section nominale 12 kV min	50 mm²
Section nominale 12 kV max	95 mm²
Section nominale 17,5 kV min	25 mm²
Section nominale 17,5 kV max	95 mm²
Section nominale 24 kV min	16 mm²
Section nominale 24 kV max	95 mm²

www.aljawad.ci

Données logistiques

Nom de l'article	CWS 250A 24kV 16-95 M EGA
Numéro d'article	295167
Volume de livraison	Set de 3 connecteurs séparables
	Eléments répartiteurs de champ en silicone
	Set de mise à la terre
	Matériel de montage
	Cosses à visser pour conducteur principal
	Instructions de montage
Conservation textes supplémentaires	Stockage illimité
Pays d'origine	Allemagne
Numéro de tarif douanier	85479000
EAN/GTIN	4010311152103

Données d'emballage

Type d'emballage	Carton	Pal. UU
Quantité de contenu	1	64
Unité de mesure	Pièce	Pièce
Longueur (mm)	376	1200
Largeur (mm)	288	800
Hauteur (mm)	117	1130
Poids net (kg)	3.415	218.56
Poids brut (kg)	3.415	236.76

www.aljawad.ci